ŘEZ BB

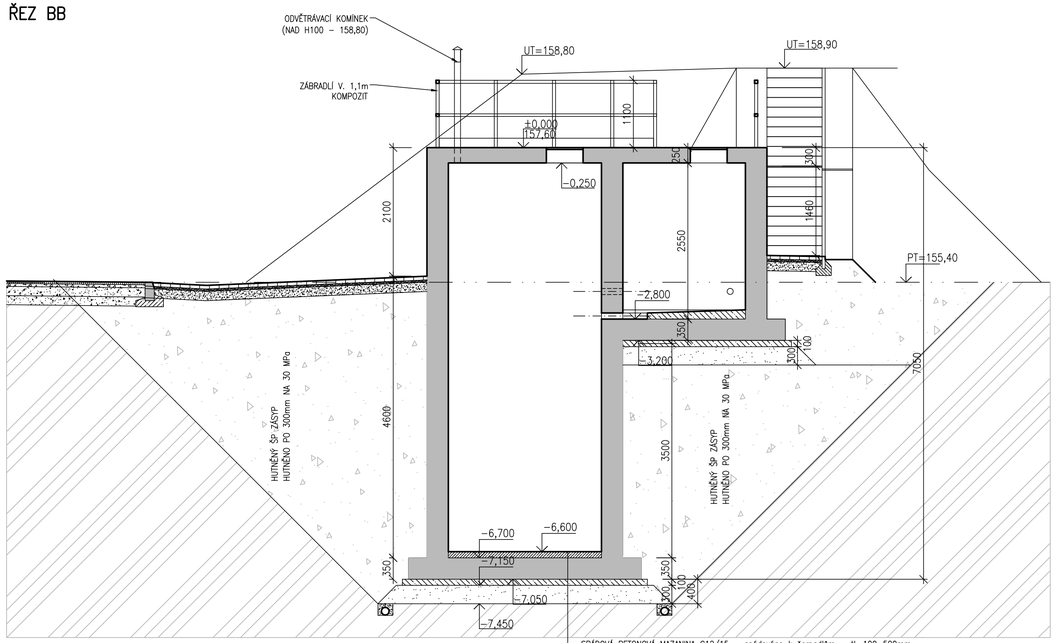

ŘEZ AA

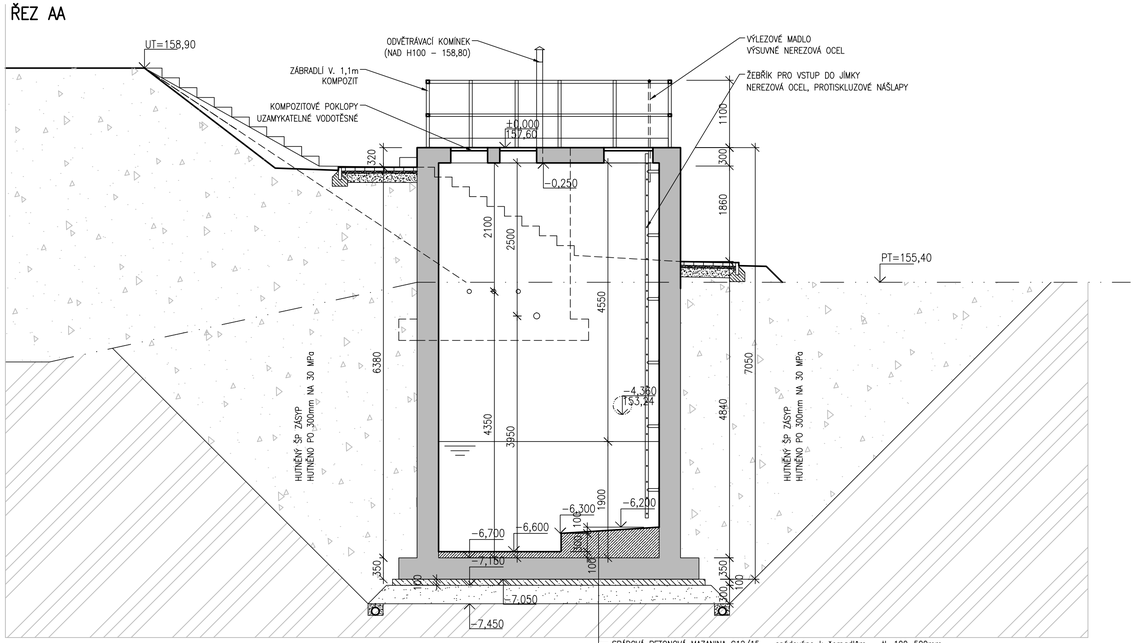

PŮDORYS

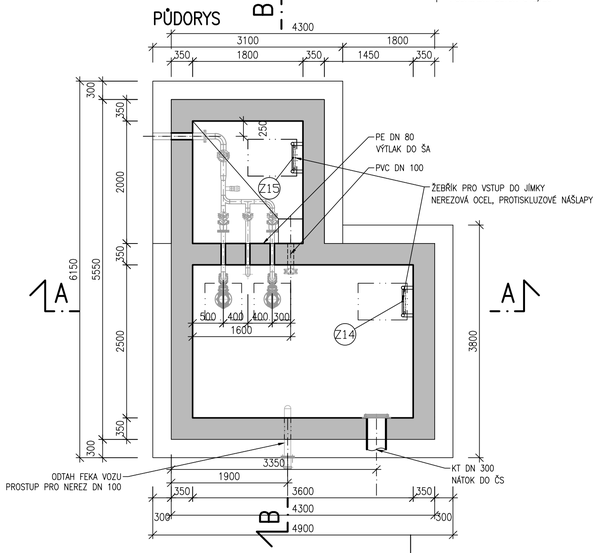

SPÁDOVÁNÍ DNA

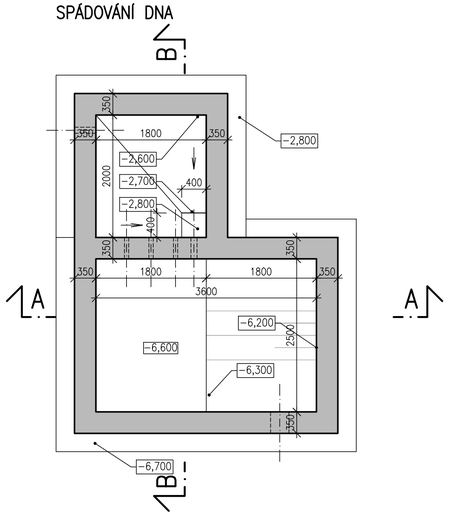

PŮDORYS ZÁKRYTOVÝCH DESEK

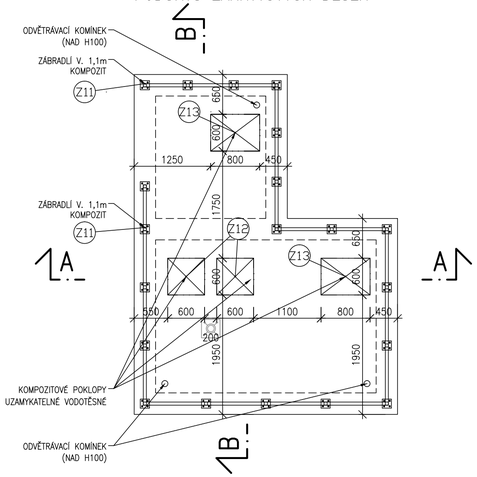

LEGENDA MATERIÁLŮ

- ŽELEZOBETON C25/30 (DLE KONSTRUKČNÍ ČÁSTI)
- BETON C12/15, PŘÍP. DLE POPISU
- HUTNĚNÝ PODSYP
- HUTNĚNÝ ZÁSYP
- ROSTLÝ TERÉN

POZNÁMKA

POKLOPY BUDOU ŘEŠENY JAKO POCHOZÍ, VODOTĚSNÉ, RÁMY POKLOPŮ BUDOU DO DESKY ZABETONOVÁNY, PŘÍPADNĚ REALIZOVÁNY DODATEČNĚ.
VELIKOST PRŮLEZU S VODOTĚSNÝM POKLOPEM DO ČS – 2x600/600mm, 1x600/900mm

±0,000=157,60 m n.m. B.p.v. – HORNÍ HRANA ČERPACÍ STANICE

VYPRACOVAL	KONTROLOVAL	ZODP. PROJ.	HIP	PROVOD inž. spol. s r.o.
Ing. M. HAVLÁTA	Ing. Jitka Majlé	Ing. P. PLICHTA	Ing. Jitka Majlé	V Podhájí 226/28, 400 01 Ústí n/L, tel.: 475 201 580, provod@provod.cz, http://www.provod.cz
VODOPRÁVNÍ ÚŘAD : MěÚ Litoměřice, Mírové náměstí 15/7, 412 01				

INVESTOR : Město Štětí, Mírové nám. 163, Štětí 411 08	FORMÁT	8xA4
STAVBA: **Odkanalizování sídel města Štětí Počeplice, Stračí, Radouň, Chcebuz a Brocno POČEPLICE – ČOV A KANALIZACE**	STUPEŇ	DPS
	DATUM	09/2023
D1.1– STAVEBNÍ ŘEŠENÍ	MĚŘÍTKO	1 : 50
	kótováno v	m
OBSAH: **SO 02.02 – ČERPACÍ STANICE ČS–A**	Č. ZAKÁZKY	220
ČERPACÍ STANICE ČS–A	Č. VÝKRESU	D1.1_02.02_02